参考図

SIZE	D	A				B	H	L
		C クランプ	M メール	N x M ナット X メール	T サニタリーフランジ			
1s	23.0	64	74	100	124	72	107	140
1.5s	35.7	72	82	103	122	72	107	140
2s	47.8	72	82	103	122	86	114	140
2.5s	59.5	76	86	112	146	100	126	175
3s	72.3	100	100	112	150	113	132.5	175
4s	97.6	104	104	126.5	150	138	145	175

バルブ仕様

LVアダプター	□SUS304 □SUS316L
LVシートリング	□EPDM □フッ素ゴム

その他仕様

・作動方式 ：手動
・最大使用圧力（液圧） ：0.6MPa
・耐熱温度（流体温度） ：95℃(非操作時125℃x30分/日)
注）使用温度条件によっては耐久性に差が生じる場合があります。

・仕上げ
内面：#320～400バフ
外面：#180相当ヘアーライン

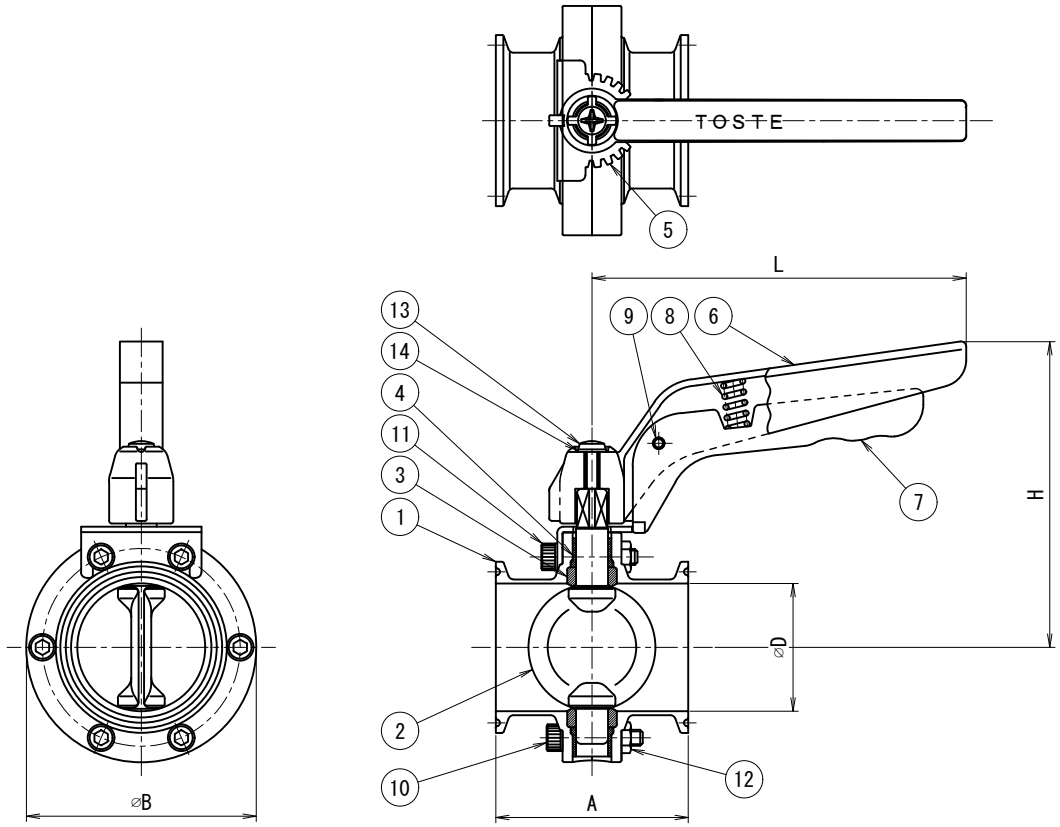

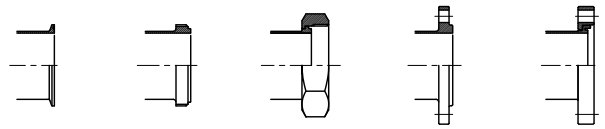

クランプ(C)　メール(M)　ナット(N)　サニタリーフランジ固定(T)　サニタリーフランジルーズ(R)

※印は上部バルブ仕様を参照

No. 品番	NAME OF PART 名称	MATERIAL 材質	QTY 数量	DESCRIPTION 記事
14	スプリングワッシャ	SUS304	1	
13	バインドネジ	SUS304	1	
12	六角ナット	SUS304	6	
11	六角穴付ボルト	SUS304	※2	※2 1S～2S･･･無し 2.5S～4S･･･2本
10	六角穴付ボルト	SUS304	※1	※1 1S～2S･･･6本 2.5S～4S･･･4本
9	スプリングピン	SUS304	1	
8	ハンドルスプリング	SUS304	1	
7	LVハンドルレバー	SUS304	1	
6	LVハンドル	SUS304	1	
5	LV型ストッパー	SUS304	1	
4	LVガイドリング	POM	2	
3	LVシートリング	※	1	
2	LV弁体	SCS16	1	
1	LVアダプター	※	2	

TITLE 名称	コンパクト型 手動バタフライバルブ						
CODE 品名型式	LVM						
SCALE 尺度	Non	承認 APPROVE	T.T	検図 CHECK	Y.K	製図 DRAWN	M.G
DRFT DATE 製図	2012/12/06						

C:\Users\m\Desktop\新しいフォルダー\J-c.tif

DWG No. 親図面番号
KT-12L001