# 参考図

| SIZE | D | A | | B | E | F | G | H | H1 | H2 | H3 |
|---|---|---|---|---|---|---|---|---|---|---|---|
| | | T or R サニタリーフランジ | 10F JIS10kFF | | | | | | | | |
| 4.5s | 108.3 | 150 | 150 | 179 | 114.5 | 261 | 116 | 292 | 315 | 295 | 315 |
| 5s | 133.8 | 155 | 150 | 209 | 114.5 | 261 | 116 | 308 | 332 | 312 | 331 |
| 6s | 159.2 | 220 | 220 | 248 | 図示 | 図示 | 図示 | 433 | 463 | 450 | 461 |

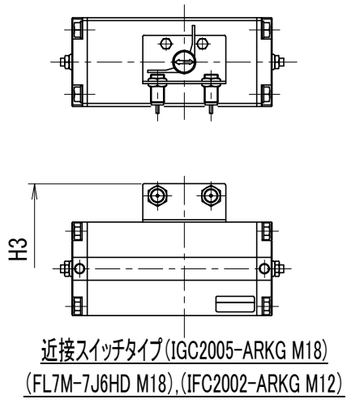


近接スイッチタイプ(IGC2005-ARKG M18)
(FL7M-7J6HD M18),(IFC2002-ARKG M12)

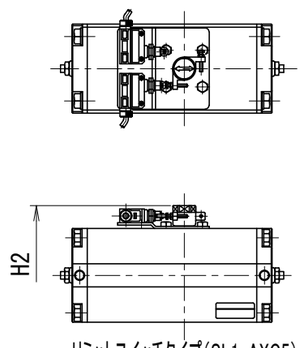


リミットスイッチタイプ(SL1-AXG5)

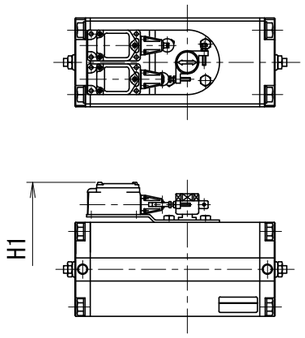


リミットスイッチタイプ(WLD-2)

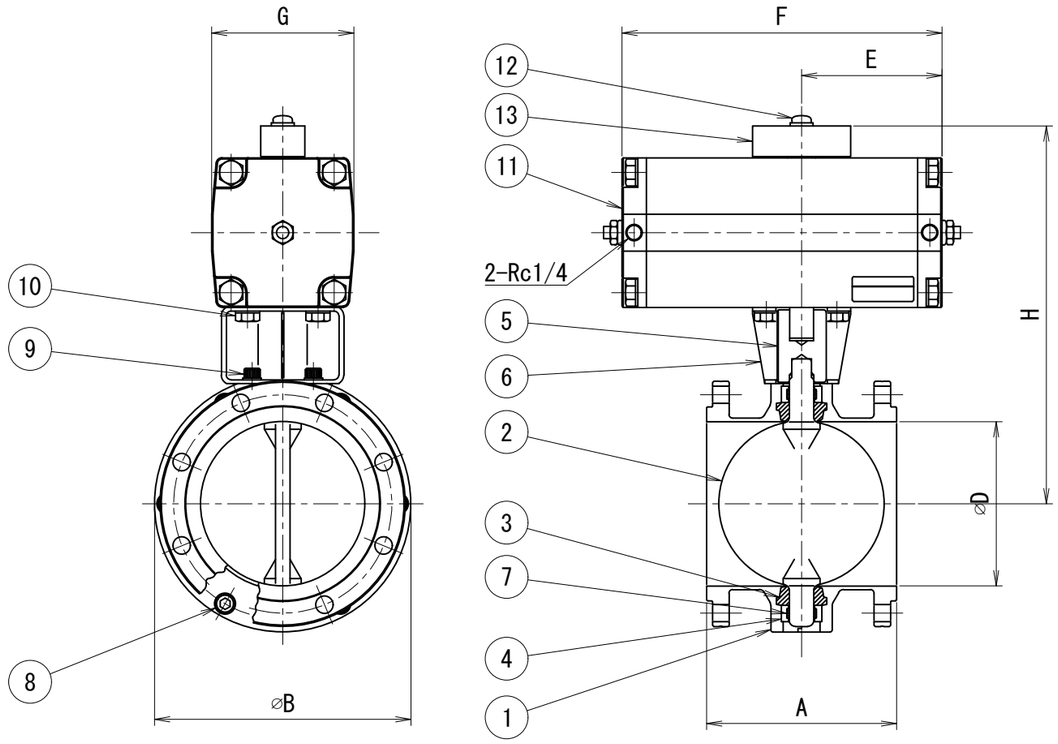


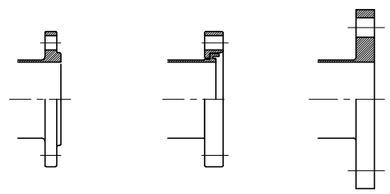

サニタリーフランジ
固定(T)

サニタリーフランジ
ルーズ(R)

JIS10kフランジ(10F)

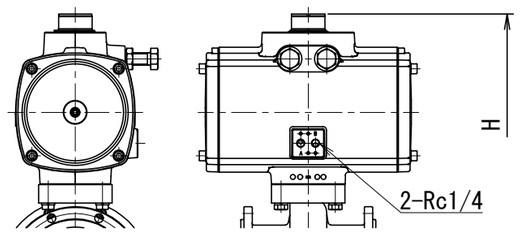


6s用アクチュエーター

## バルブ仕様

| | |
|---|---|
| 接液部材質 | □ SUS304　□ SUS316L |
| シートリング | □ EPDM　□ シリコン(S982) |
| フィードバックスイッチ | □ 有　□ 無　□ 取付座のみ(M18)　□ 取付座のみ(M12) |
| フィードバックスイッチのタイプ | □ IGC2005-ARKG(エフェクター)　□ FL7M-7J6HD(山武)<br>□ SL1-AXG5(山武)　□ WLD-2(オムロン)<br>□ IFC2002-ARKG(エフェクター)　□ その他(　　) |
| スイッチ数量 | □ 開側1個　□ 閉側1個　□ 開閉2個 |
| スピードコントローラー | □ 有　□ 無 |
| エアコネクター | □ 有　□ 無 |

その他仕様

・作動方式　：自動複作動
・操作空気圧　：0.4～0.7MPa
・本体耐圧　：1.0MPa（水圧/RT）
・弁座耐圧　：0.6MPa（水圧/RT）
・耐熱温度（流体温度）　：※EPDM　130℃
　※シリコン　100℃（120℃ SIP）

注）※シートリング材質
使用温度条件によって、耐久性に差が生じる場合があります。

・仕上
内面：#320～#400羽布研磨仕上
外面：Ra≦1.6μm機械加工仕上
溶接部#180ヘアーライン仕上

※印は上部バルブ仕様を参照

| No. 品番 | NAME OF PART 名称 | MATERIAL 材質 | QTY 数量 | DESCRIPTION 記事 |
|---|---|---|---|---|
| 13 | 流路指示キャップ | | 1 | |
| 12 | ナベビス、平ワッシャ | SUS304 | 1 | |
| 11 | アクチュエーター | AL | 1 | |
| 10 | 六角ボルト・SW | SUS304 | 4 | |
| 9 | 六角穴付ボルト・SW | SUS304 | 4 | |
| 8 | 六角穴付ボルト | SUS304 | 6 | |
| 7 | ガイドリング | TFE-G | 2 | |
| 6 | ブラケット | SUS304 | 1 | |
| 5 | カップリング | SUS304 | 1 | |
| 4 | ベアリング | SUS304 | 2 | |
| 3 | シートリング | ※ | 1 | |
| 2 | 弁体 | ※ | 1 | |
| 1 | アダプター | ※ | 1 | |

| | | | | | | | |
|---|---|---|---|---|---|---|---|
| TITLE 名称 | 大口径 自動バタフライバルブ　複作動シリンダー | | | | | | |
| CODE 品名型式 | BVA | | | | | | |
| SCALE 尺度 | Non | | 承認 APPROVE | T.T | 検図 CHECK | Y.K | 製図 DRAWN | M.G |
| DRFT DATE 製図 | 2012/06/16 | | | | | | |

TOSTE トーステ株式会社

DWG No. 親図面番号 KT-12B005 △1